MICRO INTERRUTTORE, 0.1A, 125/250VAC

0.1A 125/250VAC 48VDC 25T125 5E4 (ENEC, CQC, UL, CUL, CE)

COD: **SM31-G6P1-250E00CSAU**

COD. PRODUTTORE: **G6P1-250E00CSAU**

MARCA: **UNIONWELL**

DISEGNO

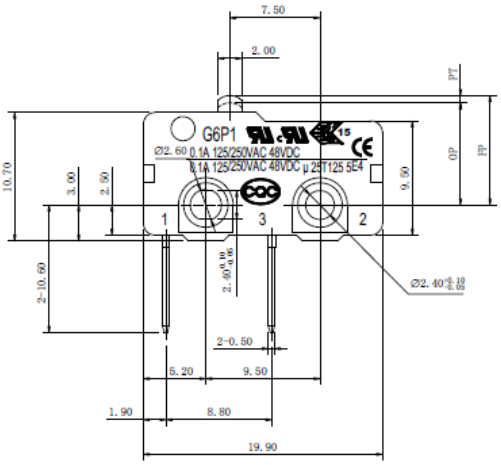

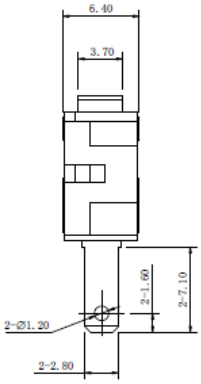

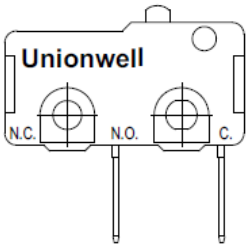

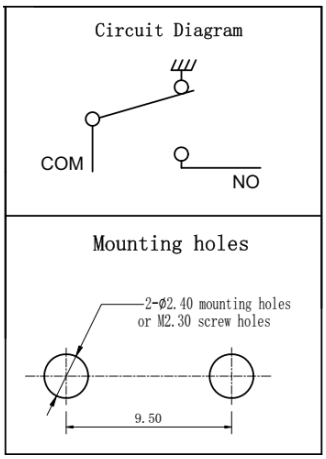

SPECIFICHE

Corrente (A)	0.1
Tensione (V)	125/250VAC
Terminali	
Tipo leva	Senza leva